Gebruiksaanwijzing

HOME DELUXE
WIR MACHEN DEIN ZUHAUSE

Traditionele sauna ARUNA L



Originele gebruiksaanwijzing

Ontworpen in Duitsland

BELANGRIJK:
BEWAAR VOOR LATER GEBRUIK.
LEES ZORGVULDIG DOOR!

Inhoudsopgave

1. Algemeen 3
1.1. Productoverzicht 3
1.2. Algemene aanwijzingen 3
1.3. Garantie 3
2. Informatie over de gebruiksaanwijzing 4
2.1. Informatie over de vertaling 4
2.2. Beschikbaarheid van de gebruiksaanwijzing 4
2.3. Doelgroepen van de gebruiksaanwijzing 4
2.4. Uitleg van symbolen 4
2.5. Algemene informatie over de gebruiksaanwijzing 5
2.6. Beoogd gebruik 5
2.7. Veiligheidsinstructies 5
3. Productkenmerken 7
3.1. Technische gegevens 7
Productbeschrijving 7
4. Leveringsomvang 8
5. Montage van de sauna 13
5.1. Veiligheidsinstructies 14
5.2. Opbouw van het product 14
5.3. Saunaoven: model JM 25
5.4. Veiligheidsinstructies 25
5.5. Installatie en elektrische aansluiting van de saunakachel 26
6. Gebruik 28
6.1. Veiligheidsinstructies 28
6.2. Eerste inbedrijfstelling 29
6.3. Gebruik 29
6.4. Bedieningselementen 30
6.5. Saunastenen en sauna-opgieting 31
6.6. Saanaanbevelingen 32

7. Problemen oplossen 33
8. Onderhoud en verzorging 34
9. Demontage 34
9.1. Veiligheidsinstructies 34
10. Afvalverwijdering 35
11. Elektrische en elektronische apparaten - Informatie voor particuliere huishoudens 36

Beste klant,

Hartelijk dank dat u voor een product van **Home Deluxe GmbH** hebt gekozen. Wij wensen u veel plezier met uw nieuwe "Traditionele sauna ARUNA L".

De gebruiksaanwijzing helpt u bij de montage, inbedrijfstelling, bediening en het onderhoud van het product. Lees de gebruiksaanwijzing en de veiligheidsinstructies zorgvuldig en volledig door. Neem deze instructies in acht om gevaren te voorkomen.

1. Algemeen

1.1. Productoverzicht

Model: Traditionele sauna ARUNA L

Artikel-ID: 29353 | Varianten-ID: 74615

1.2. Algemene informatie

Om aan onze eisen te voldoen, verbeteren we voortdurend de kwaliteit, vereenvoudigen we de montage en bediening en passen we de producten aan de wensen van de klant aan. Vanwege deze wijzigingen vindt u de actuele versie van de gebruiksaanwijzing op onze homepage.

De term "product" wordt in de gebruiksaanwijzing gebruikt voor de "Traditionele sauna ARUNA L", tenzij er specifiek wordt verwezen naar de sauna, saunacabine of saunaoven.

1.3. Garantie

Vanaf de aankoopdatum gelden de wettelijke aansprakelijkheids- en garantierechten.
Home Deluxe GmbH aanvaardt geen aansprakelijkheid voor schade als gevolg van het niet opvolgen van de gebruiksaanwijzing. Klachten die voortvloeien uit onjuiste montage of gebruik zijn uitgesloten van de garantie. In geval van defecten aan het product kunt u schriftelijk contact opnemen met onze klantenservice via het contactformulier op onze homepage, onder vermelding van de productnaam, het serienummer en een foto van het typeplaatje:

Home Deluxe GmbH
Schanzeweg 2
32312 Lübbecke
Duitsland
Tel.: +49 (0)5743 6181-0
www.home-deluxe-gmbh.de

Als je nog vragen hebt, kun je contact opnemen met onze klantenservice via het contactformulier.

2. Informatie over de gebruiksaanwijzing

2.1. Informatie over de vertaling

De originele gebruiksaanwijzing is in het Duits opgesteld. Alle andere beschikbare talen zijn vertalingen van de Duitse versie.

2.2. Beschikbaarheid van de gebruiksaanwijzing

De gebruiksaanwijzing maakt deel uit van het product en moet volledig en in de directe omgeving van het product worden bewaard. Vanwege wijzigingen is de huidige versie van de gebruiksaanwijzing te vinden op onze homepage.

2.3. Doelgroepen van de gebruiksaanwijzing

De gebruiksaanwijzing moet worden gelezen en nageleefd door iedereen die betrokken is bij een van de volgende activiteiten of het gebruik van het product:

- Uitpakken
- Montage / installatie
- Inbedrijfstelling / bediening
- Onderhoud / controle / verzorging
- Probleemoplossing / reparatie
- Afvalverwerking

2.4. Uitleg symbolen

Symbool	Uitleg symbolen
	**WAARSCHUWING** Het symbool wijst op mogelijke gevaren die kunnen leiden tot dodelijke en ernstige verwondingen. Lees de betreffende aanwijzing voordat u de betreffende montage- of toepassingsstap uitvoert.
	**INFO** Dit symbool geeft belangrijke aanwijzingen en wijst op materiële schade. Neem deze in acht voordat u de betreffende montage- of toepassingsstap uitvoert, om problemen te begrijpen en schade te voorkomen.
	**CE-markering** Het symbool geeft aan dat het product voldoet aan de geldende eisen die de Europese Gemeenschap aan ons stelt. De huidige conformiteitsverklaring is op verzoek verkrijgbaar bij Home Deluxe GmbH.
	**Gebruiksaanwijzing in acht nemen** Het symbool geeft aan dat de gebruiksaanwijzing zorgvuldig moet worden gelezen voordat het product wordt gemonteerd/geïnstalleerd en/of gebruikt.
	**Afdekken verboden** Het symbool geeft aan dat het verboden is om iets op de saunakachel te leggen of deze af te dekken.
	**Afvoer van elektrische en elektronische apparaten** Elektrische en elektronische apparaten mogen niet bij het huisvuil worden weggegooid!

Symbool	Uitleg symbolen
	**Beschermingsklasse I** Het symbool geeft aan dat alle geleidende onderdelen van de behuizing van het apparaat moeten worden aangesloten op het aardingssysteem van de vaste elektrische installatie. Het betreft een beschermende aarding. In geval van een foutstroom wordt het stroomcircuit door een zekering spanningsvrij geschakeld.
	**Wisselstroom** Het symbool geeft aan dat het product op wisselstroom werkt.

2.5. Algemene informatie over de gebruiksaanwijzing

De gebruiksaanwijzing heeft betrekking op de traditionele sauna ARUNA L. Deze bevat belangrijke informatie over de montage, het gebruik, het onderhoud en de reiniging. De gebruiksaanwijzing, en met name de veiligheidsinstructies, moeten zorgvuldig worden gelezen voordat het product in gebruik wordt genomen. Bewaar de gebruiksaanwijzing zorgvuldig. Gebruik het product alleen zoals beschreven in deze gebruiksaanwijzing, om onopzettelijk letsel of schade te voorkomen. Als het product aan derden wordt doorgegeven, moet deze gebruiksaanwijzing ook worden meegegeven.

2.6. Beoogd gebruik

De sauna is van hoge kwaliteit, duurzaam en uitsluitend bedoeld en geschikt voor privégebruik in redelijke en gebruikelijke mate. Bovendien is ons product niet bedoeld voor commercieel gebruik.

De sauna is uitsluitend bedoeld voor maximaal 3 personen binnenshuis.
De saunakachel is uitsluitend bedoeld om de saunacabine op saunatemperatuur te brengen.

Gebruik het product alleen zoals beschreven in deze gebruiksaanwijzing. Elk ander gebruik wordt beschouwd als oneigenlijk gebruik en kan leiden tot materiële schade of persoonlijk letsel. De fabrikant aanvaardt geen aansprakelijkheid voor schade die ontstaat of is ontstaan door oneigenlijk of onjuist gebruik.

2.7. Veiligheidsinstructies

Algemene gevaren



- Onjuist gebruik kan leiden tot aanzienlijke letsels en materiële schade. Daarom mogen de montage, installatie, inbedrijfstelling, storingsverhelping, onderhouds- en reparatiewerkzaamheden alleen door gekwalificeerde personen worden uitgevoerd.
- Monteer het product **alleen** als de levering volledig en in perfecte staat is.
- Zorg ervoor dat alle onderdelen onbeschadigd zijn en correct zijn gemonteerd. Bij onjuiste montage bestaat er gevaar voor letsel. Beschadigde onderdelen kunnen de veiligheid en werking beïnvloeden.
- Plaats het product alleen op een veilige, vlakke en stevige ondergrond.
- Het product kan worden gebruikt door kinderen vanaf 8 jaar en door personen met beperkte fysieke, zintuiglijke of mentale capaciteiten of met een gebrek aan ervaring en kennis, mits zij onder veilig toezicht staan of instructies hebben gekregen en de daarmee samenhangende gevaren begrijpen.
- **Levensgevaar!** Er mag geen deurslot of andere vergrendeling op de sauna/deur worden gemonteerd, de saunacabine moet altijd vrij toegankelijk zijn.
- Houd huisdieren uit de buurt van de sauna.

Gevaar voor kinderen



- Houd kinderen uit de buurt van verpakkingsmaterialen. Er bestaat onder andere verstikkingsgevaar!
- Kinderen mogen niet in en op het product spelen.
- Houd kinderen uit de buurt van de sauna en de saunakachel.
- Raadpleeg een kinderarts voordat uw kind de sauna gebruikt of mag gebruiken.
- **Let op!** Kinderen vanaf 6 jaar mogen de sauna alleen onder toezicht van volwassenen gebruiken.
- Plaats het product niet direct in of in de directe omgeving van een speelruimte.
- Reiniging en onderhoud door de gebruiker mogen niet zonder toezicht door kinderen worden uitgevoerd.

Gevaar voor letsel
Onjuist gebruik van het product kan leiden tot letsel.



- Breng geen constructieve wijzigingen aan het product aan. Voor een wijziging moet toestemming worden gevraagd aan de fabrikant en moet deze worden uitgevoerd volgens de instructies van de fabrikant.
- **Levensgevaar door elektrische spanning:** om brandwonden of elektrische schokken te voorkomen, moet ervoor worden gezorgd dat er geen metalen voorwerpen of gereedschappen in contact komen met de verwarmingselementen.
- **Levensgevaar door elektrische spanning:** om het risico op een elektrische schok te voorkomen, moeten alle installaties en bijbehorende onderhoudswerkzaamheden worden uitgevoerd door een gekwalificeerde elektricien.
- **Levensgevaar door elektrische spanning:** Neem het product buiten gebruik als het netsnoer voor de stroomvoorziening beschadigd is, totdat het netsnoer door de fabrikant, zijn klantenservice of een gekwalificeerde elektricien is vervangen.

Gevaar voor beschadiging



- Onjuist gebruik van het product kan leiden tot beschadiging.
- Reparatie- en onderhoudswerkzaamheden aan de elektriciteit mogen alleen worden uitgevoerd door een gekwalificeerde elektricien.

Explosiegevaar



- Bel in geval van brand onmiddellijk de brandweer en zorg ervoor dat er zich geen personen in de sauna bevinden.
- **Let op:** bewaar geen licht ontvlambare, brandbare of explosieve stoffen in het product. Licht ontvlambare stoffen kunnen vlam vatten.

3. Productkenmerken

3.1. Technische gegevens

Sauna	
Afmetingen (B x D x H)	130 x 130 x 190 cm
Afmetingen bank	122 x 45 cm
Glasdikte	8 mm ESG
Ingangshoogte	4 cm
Ingangsbreedte	60 cm
Minimale ruimtehoogte	200 cm
Materiaal	Vurenhout
Kleur	Natuurlijk

Saunaoven	
Afmetingen (L x B x H)	35 x 23 x 63 cm
Vermogen	3,6 kW
Spanning	230 V AC
Max. temperatuur	80-100 ° C
Gewicht met stenen	15 kg

Productbeschrijving

Ervaar pure ontspanning en welzijn in uw eigen huis met onze traditionele ARUNA-sauna.
Dompel je onder in weldadige warmte dankzij de krachtige 3,6 kW saunakachel, die temperaturen tussen 80 en 100 °C mogelijk maakt – perfect voor intensieve saunabezoeken en diepe ontspanning. De robuuste achterwand in sandwichconstructie zorgt met zijn holle kamerisolatie voor een uitstekende warmteopslag en de ESG-veiligheidsglasoppervlakken creëren een open, licht gevoel van ruimte. Op de comfortabele zitbank vind je voldoende ruimte voor ontspannen momenten. Door de geïntegreerde ventilatie-elementen blijft het klimaat altijd aangenaam en fris. Een bijzonder kenmerk: bij de ARUNA-sauna is bewust afgezien van een vaste vloer, zodat deze optimaal in de daarvoor bestemde ruimte past en flexibel op verschillende ondergronden kan worden geplaatst. Dankzij het onderhoudsvriendelijke oppervlak en de doordachte constructie kan de ARUNA-sauna snel en eenvoudig worden opgebouwd. Naast de saunakachel worden ook een saunalamp met afdekking, saunastenen en praktische accessoires zoals een emmer, een schep, een thermo-hygrometer en een zandloper meegeleverd – een echte complete set zonder extra kosten.
Investeer in uw gezondheid – voor ontspanning, warmte en relaxatie op het hoogste niveau!

4. Leveringsomvang

Controleer bij levering de verpakking op uiterlijke beschadigingen. Controleer bovendien direct na het uitpakken of de levering volledig is en of het product en alle onderdelen in perfecte, onbeschadigde staat verkeren. Monteer het product alleen als de levering volledig en onbeschadigd is.
De E27-lamp is niet inbegrepen in de levering en kan apart in de winkel worden gekocht.
Noteer het serienummer van de besturing, omdat dit nummer nodig is in geval van reparatie of bestelling van reserveonderdelen.

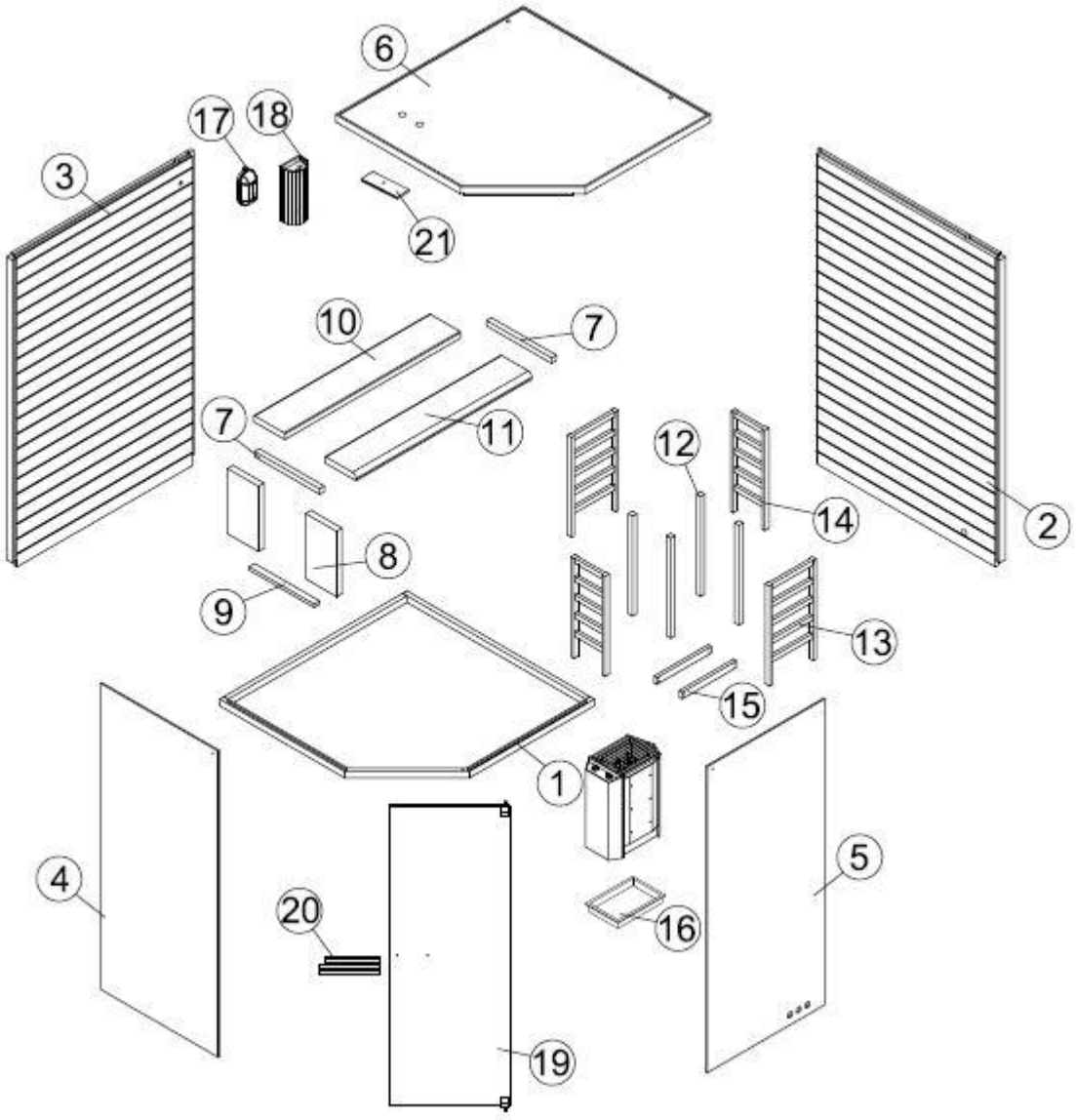

Nr.	Beschrijving	Aantal	Afbeelding
1.	Bodem	1	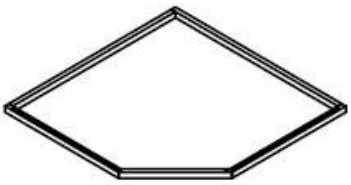
2.	Rechter zijwand	1	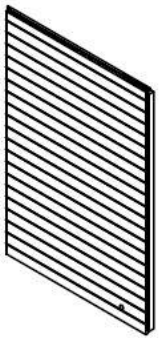
3.	linker zijwand	1	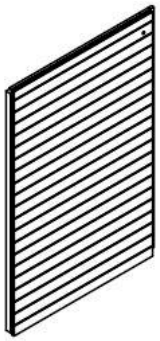
4.	linker glazen wand	1	
5.	rechterglaswand	1	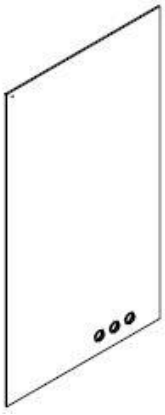

Nr.	Beschrijving	Aantal	Afbeelding
6.	dak	1	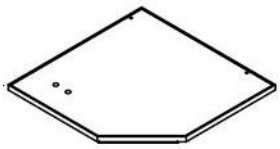
7.	Banksteunlijst	2	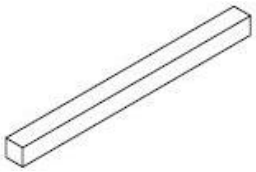
8.	Zijdeel bank	2	
9.	Steunlat	1	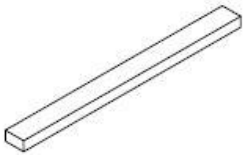
10.	Bank	1	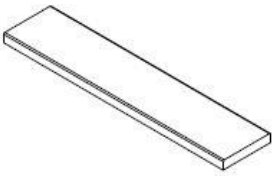
11.	Bank	1	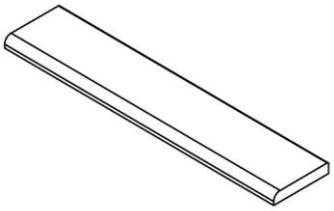
12.	Ovenbeschermingsrooster Hoekpaal	4	

Nr.	Beschrijving	Aantal	Afbeelding
13.	Ovenbeschermrooster Zijdeel	2	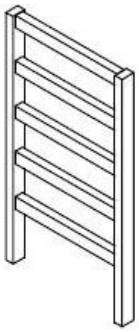
14.	Ovenbeschermingsrooster	2	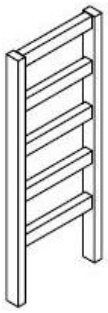
15.	Lijsten Ovenbeschermingsrooster	2	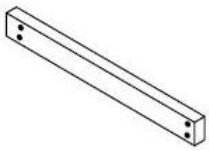
16.	Opvangbak	1	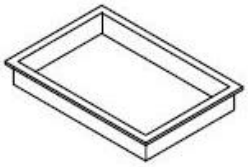
17.	Lampafdekking	1	
18.	Lampenkap	1	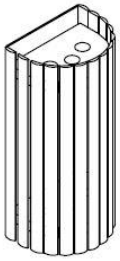

Nr.	Beschrijving	Aantal	Afbeelding
19.	Glazen deur	1	
20.	Deurklink	1	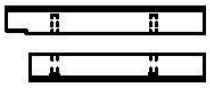
21.	Ventilatieafdekking	1	

Montagemateriaal (variaties mogelijk)

						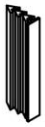
Ø3*16	Ø4*16	Ø4x45	Ø6x60	Ø5x6	Ø6x8	**Rubberen afdichting**
14x	3x	66x	2x	7x	7x	4m

		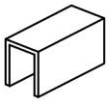		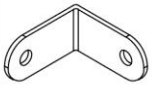	
Ø10.5 x Ø16	**Scharnier**	**Glasclip**	2x	4x	23x
3x	2x	1x			

5. Montage van de sauna

Locatie

De plaatsing van de sauna kan onderworpen zijn aan bouwvoorschriften. Bij overtreding van de plaatsingsvoorwaarden kan de vergunning voor plaatsing door de autoriteiten worden ingetrokken.

- Raadpleeg voor de plaatsing de bevoegde autoriteiten.
- De geldende voorschriften moeten worden nageleefd.
- Monteer het product op een vlakke, stevige ondergrond.
- Installeer het product op een droge plaats.
- Het product is uitsluitend geschikt voor gebruik binnenshuis.
- Houd een veiligheidsafstand van minimaal 2 meter tot andere constructies aan. Dit vergemakkelijkt de montage en kan in geval van brand levens redden.
- De ruimtehoogte voor de installatie bedraagt minimaal 2,17 m.

5.1. Veiligheidsinstructies

De volgende informatie over veiligheid en gezondheid moet zorgvuldig worden gelezen.

Gevaar voor letsel
Onjuist gebruik tijdens de montage kan leiden tot letsel



- Uw product wordt geleverd in 4 pakketten. Zorg ervoor dat de pakketten aan de bovenkant worden geopend. Wees zeer voorzichtig bij het openen van de pakketten, omdat er breekbare onderdelen en glas in de pakketten zitten.
- Monteer het product **alleen** als de levering compleet en onbeschadigd is.
- Plaats het product alleen op een veilige, vlakke en stevige ondergrond.
- Om letsel te voorkomen, zijn er minimaal 2 personen nodig om het product te monteren.
- Draag tijdens de montage beschermende kleding, zoals veiligheidsschoenen en beschermende handschoenen.
- Houd kinderen tijdens de montage van het product uit de buurt van de montageplaats. De levering bevat kleine onderdelen die kunnen worden ingeslikt of ernstig letsel kunnen veroorzaken.
- **Wij wijzen erop dat Home Deluxe GmbH in principe geen kosten voor montage of vakmanschap – zoals elektricienskosten of vergelijkbare kosten voor vakmensen – voor haar rekening neemt.**
- **Houd er rekening mee dat ons bedrijf niet over een eigen service- of technicusenteam beschikt. De klant is zelf verantwoordelijk voor de juiste montage en aansluiting.**

5.2. Montage van het product

Het product wordt gedemonteerd geleverd en kan met enige moeite worden gemonteerd. Volg de montage-instructies nauwkeurig op. Bij niet-naleving kan de werking en veiligheid van het product niet worden gegarandeerd.

Benodigde gereedschappen

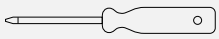	Schroevendraaier		Meetlint
	Inbussleutel		Hamer
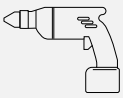	Boormachine		Trapje
	Waterpas		Cuttermesser
	Potlood		Spiraalboor

Voorbereiding voor het opbouwen van de sauna:

Monteer het product **alleen** binnenshuis op een vlakke, stabiele en horizontale ondergrond. Voor een betere stabiliteit en standvastigheid raden wij aan het product op een fundering of iets dergelijks te plaatsen.

Voor deze stappen zijn minimaal 2 personen nodig.

Stap 1: Montage van de bodemplaat en houten wanden

- Plaats de bodemplaat op een vlakke, stabiele en horizontale ondergrond . (**Let op de richting**)
- Plaats de achterwand (**2**) achter de bodemplaat (**1**) en schuif deze vlak en dicht tegen elkaar aan.
- Schuif de aansluitkabel voor de kachel door de gaten in de zijwand. (**zie markering**).
- Schroef de bodemplaat en de achterwand aan elkaar vast.

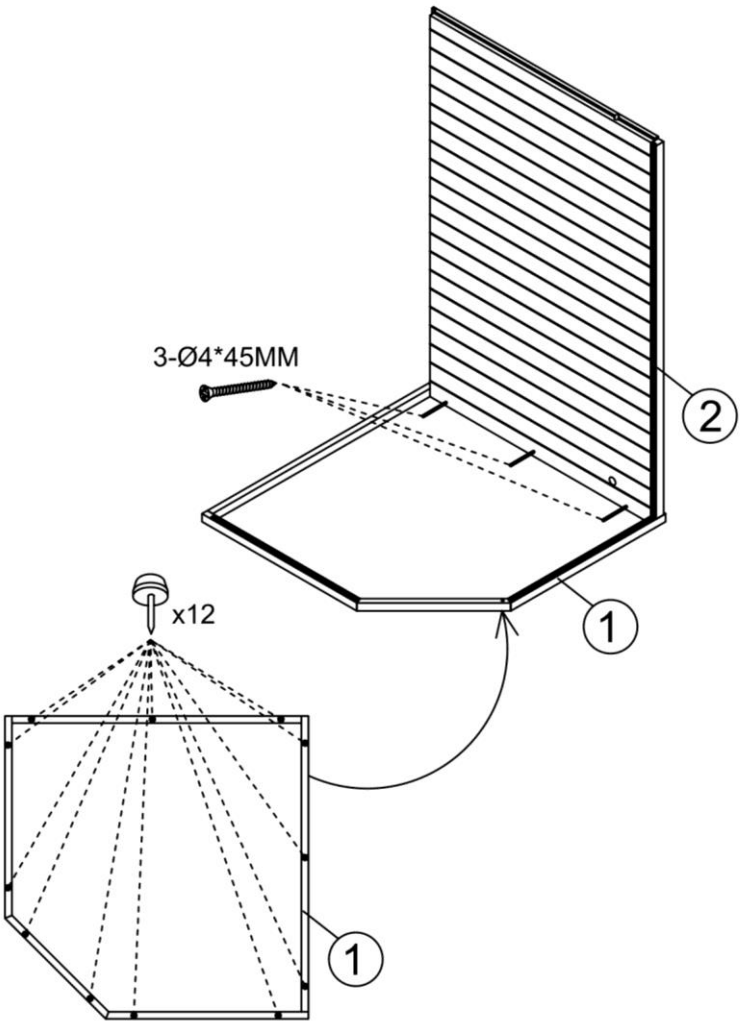

Stap 2: Montage van de zijwand

- Plaats de linkerzijwand (**3**) op de buitenste lijsten op de bodemplaat.
- Schroef de linker zijwand van onderaf vast met de schroeven.

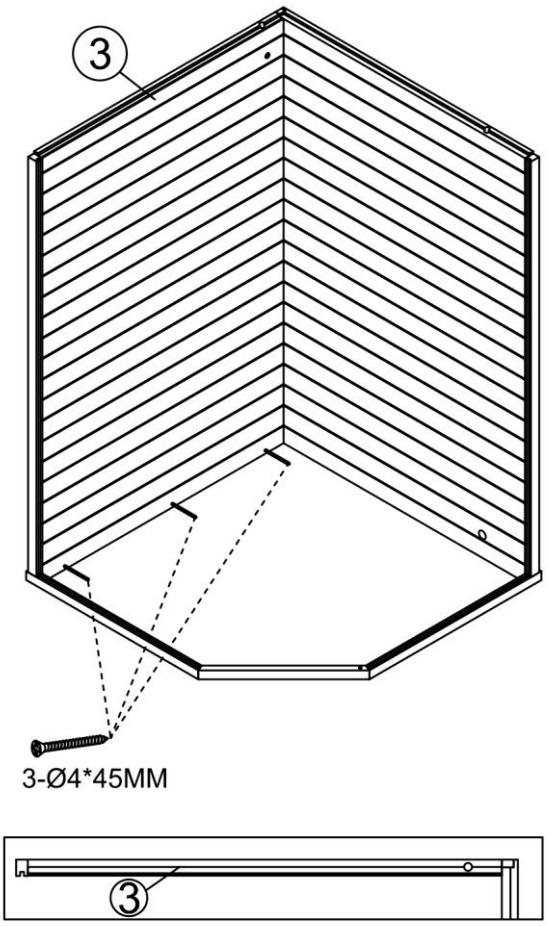

Stap 3: Montage van de zijwand

- Schroef de linker zijwand aan de zijkanten vast met de schroeven.

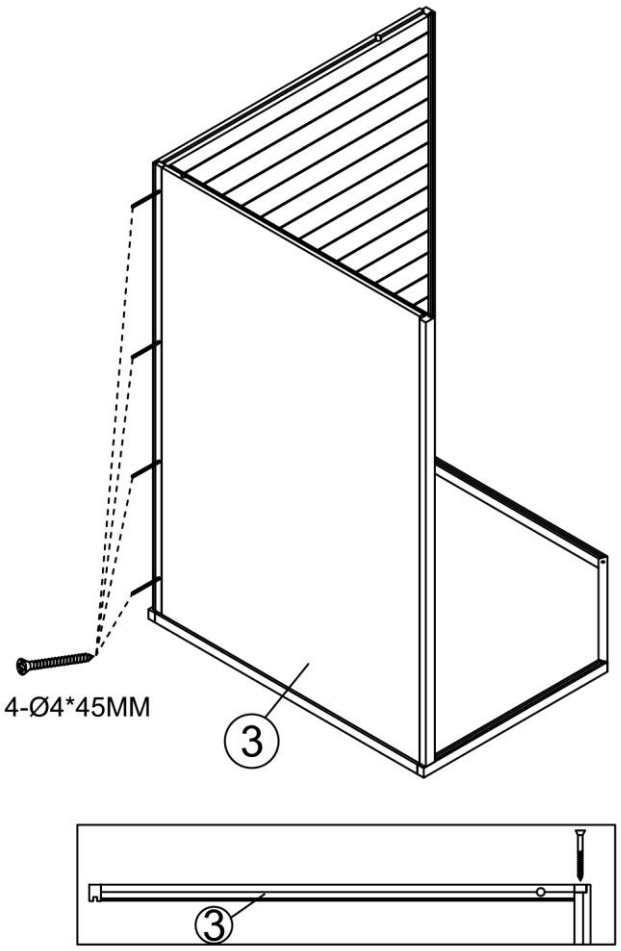

Stap 4: Montage van de glasplaten

- Plaats de linker glaswand (**4**) en rechter glaswand (**5**) op de buitenste lijsten op de bodemplaat.
- Let erop dat de drie ventilatiegaten in de glazen deur naar beneden naar de bodemplaat wijzen.
- Schuif beide glaswanden in de groef tot aan de zij- en achterwand.

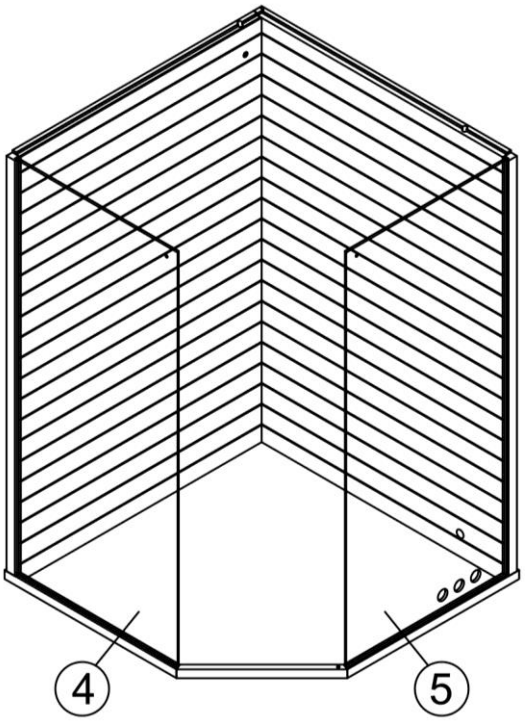

Stap 5: Montage van het saunadak

- Plaats het saunadak (**6**) boven op de lijsten van de zij- en achterwand.
- Plaats het saunadak tegelijkertijd over de glasplaten, de glasplaten moeten tegen de lijsten van het saunadak aanliggen (zie markering, de ventilatiegaten moeten naar de grote glasplaat wijzen).
- Schroef de beugels vanaf de binnenkant vast aan de glasplaat en het saunadak (de glasplaat is voorgeboord).
- Schroef het saunadak van bovenaf vast aan de zij- en achterwand.

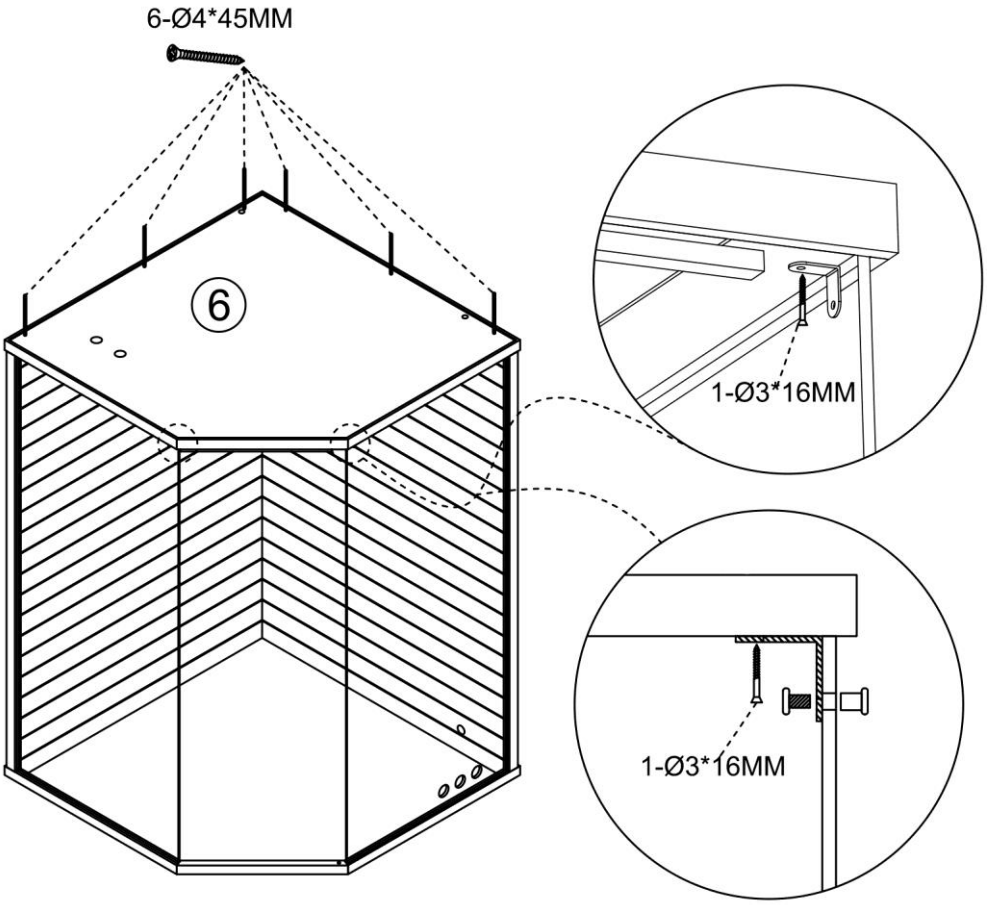

Stap 6: Montage van de zitbankbekleding

- Monteer de banksteunlijst (**7**), het zijdeel van de zitbank (**8**) en de steunlijst (**9**) aan elkaar en plaats het geheel vervolgens op de juiste positie.
- Schroef deze vervolgens vast.

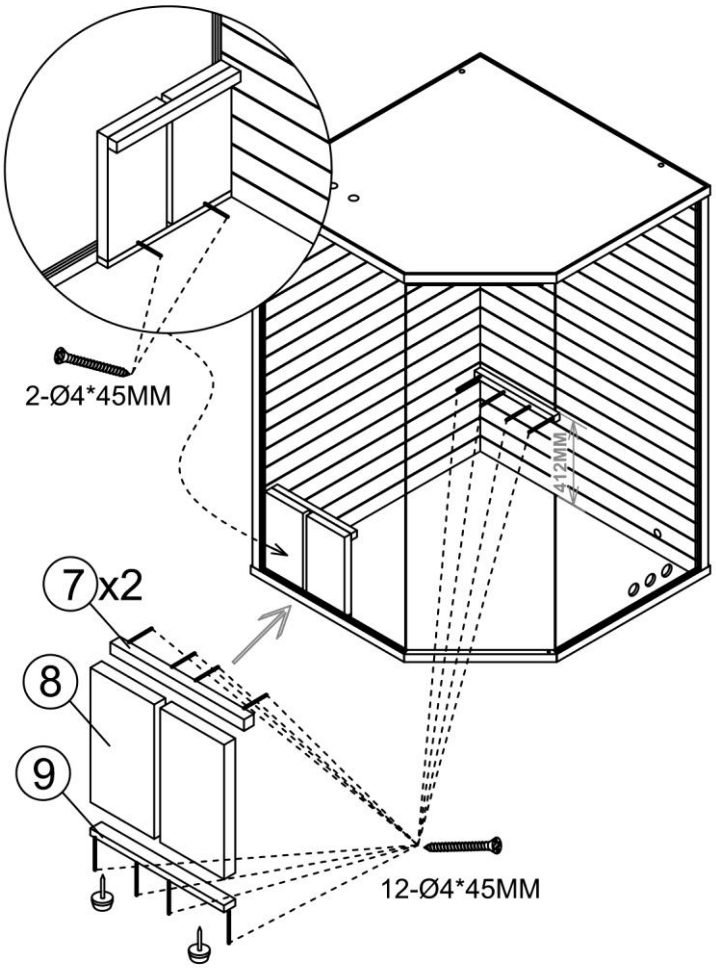

Stap 7: Montage van de zitbanken

- Plaats de zitbank (**10,11**) op de steun en schroef deze vast.

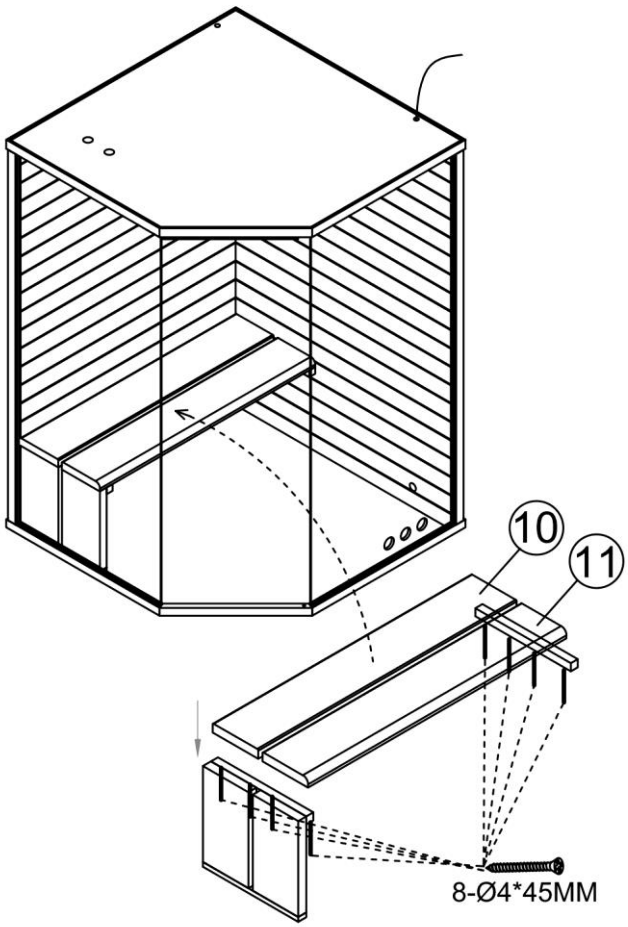

Stap 8: Montage van het beschermrooster voor de kachel

- Monteer en schroef het beschermrooster voor de kachel (**12, 13, 14, 15**) vast.
- Plaats het beschermrooster voor de kachel in de saunacabine.

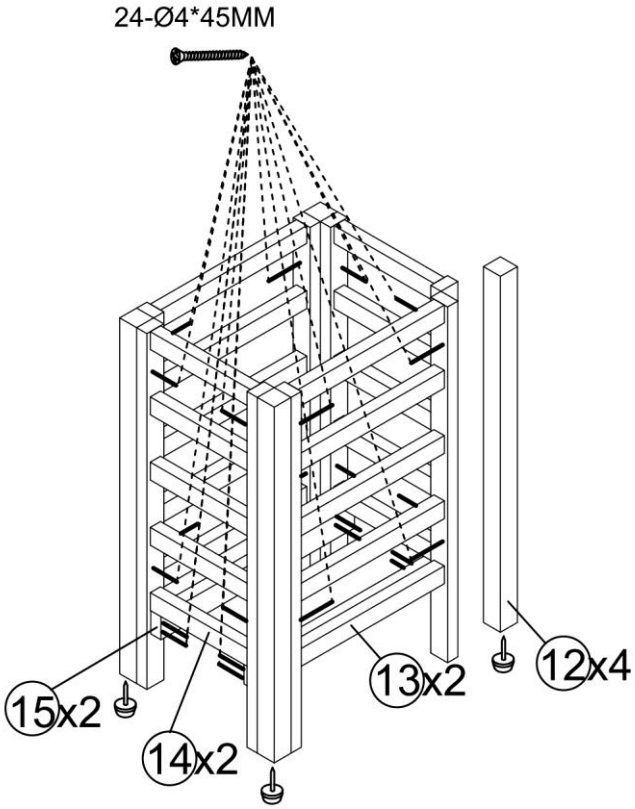

Stap 9: Montage en aansluiting van de saunalamp

- Schroef de lamp (max. 40 W, E27, niet meegeleverd) in de lamphouders.
  Let op: laat de installatie van de saunalamp uitvoeren door een gekwalificeerde elektricien.
- Schroef vervolgens de lampafdekking (**17**) aan de achterkant van de wand vast, daar bevindt zich een kabeldoorvoer voor de netsnoer.
- Schroef vervolgens de lampenkap (**18**) boven de lampafdekking vast aan de saunawand.
- Na de montage kan deze worden aangesloten op een stroombron (stopcontact of schakelaar). Schuif de opvangbak (**16**) onder de saunakachel.

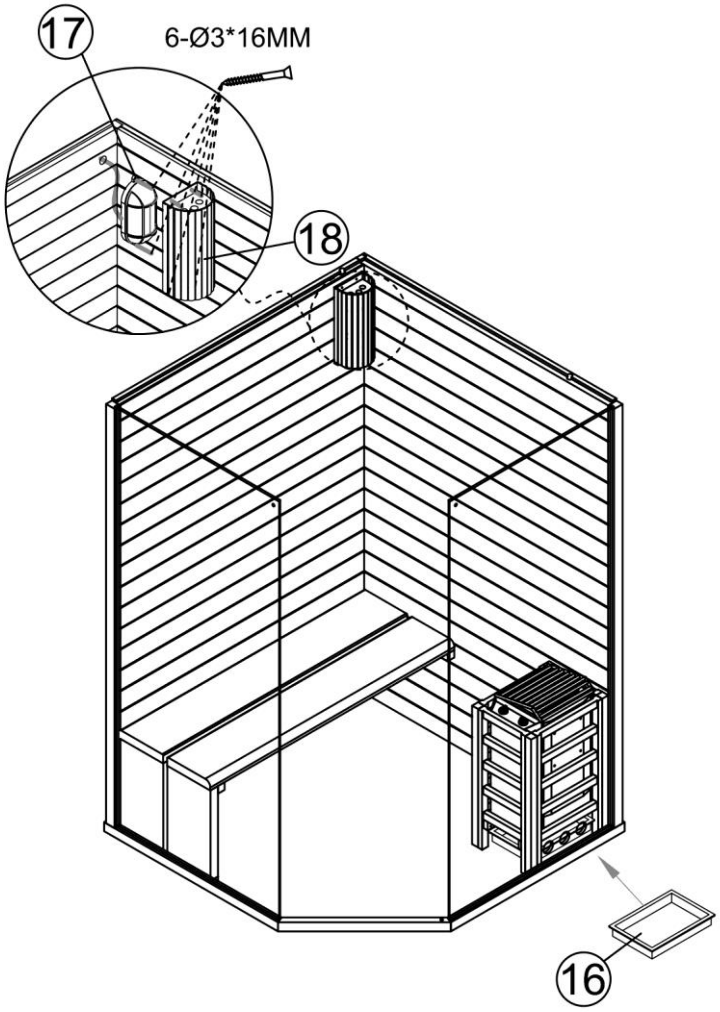

Opmerking
De kachel mag **niet** direct op de saunavloer worden geplaatst. De saunakachel moet op enige afstand van de saunavloer staan, zodat een goede luchtcirculatie wordt bereikt. De opvangbak onder de kachel wordt gebruikt om het overtollige water van de opgieting op te vangen.

Stap 10: Montage van de glazen deur en de deurklink

- Schuif de glazen clip boven/vooraan op de glazen deur (**19**).
- Schuif het deurscharnier onderaan op de glazen deur en zet het vast (draai het nog niet vast).
- Schuif het bovenste deurscharnier in de houder in het saunadak.
- Plaats de rubberen afdichting. Let erop dat u de afdichting niet te sterk uitrekt.
- Plaats de glazen deur onderaan in de scharnierhouder, schuif de glazen deur in het bovenste scharnier en zet deze vast.
- Lijn de glazen deur uit en draai de deurscharnieren vast.
- Monteer vervolgens de deurklink (**20**) op de glazen deur en schroef deze van binnenuit vast. (Klink / glazen deur / klink). Monteer vervolgens de houten afdekkapjes in de gaten van de deurklink.
- Schroef vervolgens de ventilatieafdekking (**21**) boven aan het dak vast.

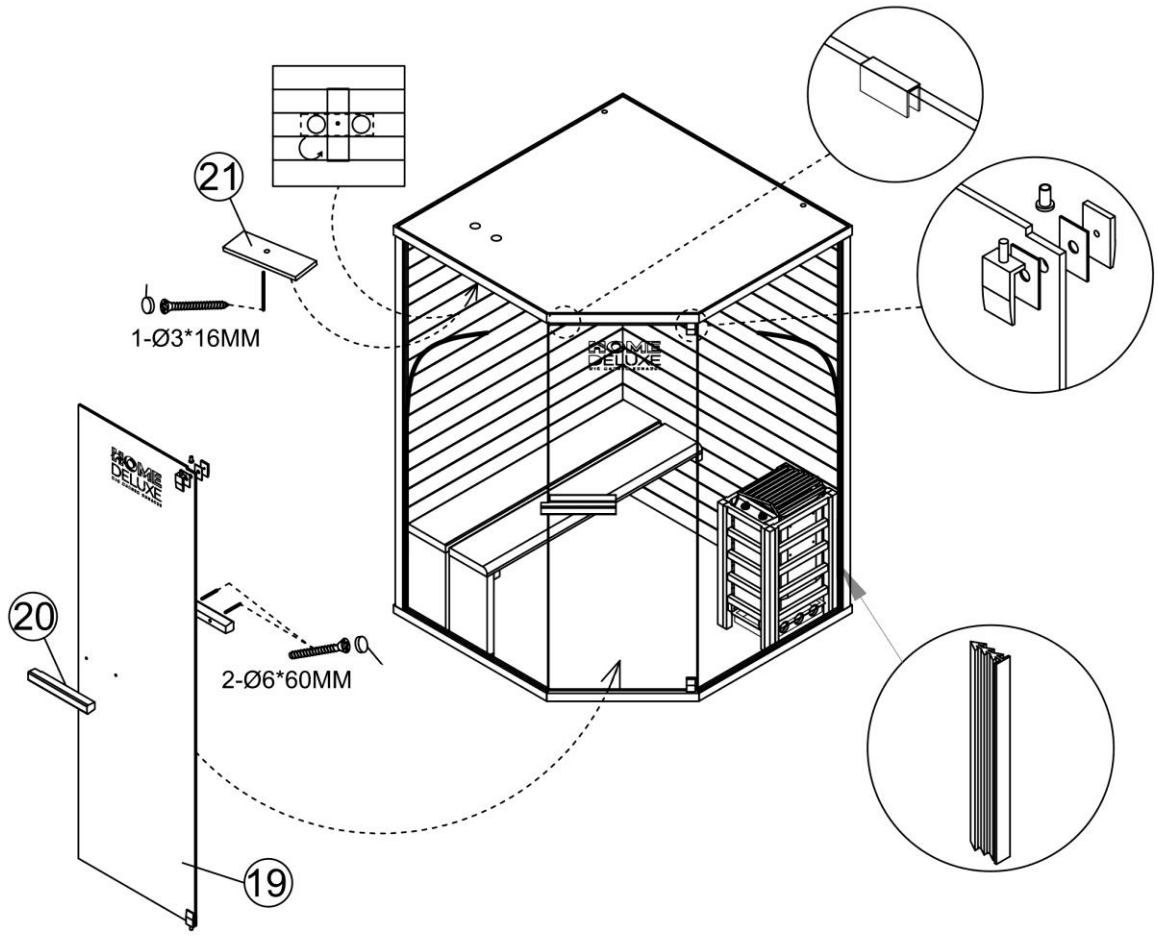

5.3. Saunaoven: model JM

Algemeen

De handleiding heeft betrekking op de saunakachel. Deze bevat belangrijke informatie over de montage, bediening en het gebruik. Lees de handleiding, met name de veiligheidsinstructies en de bediening, zorgvuldig door voordat u de saunakachel monteert en in gebruik neemt en bewaar deze zorgvuldig. Gebruik de saunakachel alleen zoals beschreven in deze handleiding om onopzettelijk letsel of schade te voorkomen. Als de saunakachel aan derden wordt doorgegeven, moet deze handleiding ook worden meegegeven.



5.4. Veiligheidsinstructies

Gevaar voor letsel

Onjuist gebruik van de saunakachel kan leiden tot letsel.



- Installeer de saunakachel **alleen** als de levering compleet en onbeschadigd is.
- **Gevaar voor elektrische schokken**: De installatie- en onderhoudswerkzaamheden aan de saunakachel en de saunalamp **moeten** worden uitgevoerd door een gekwalificeerde elektricien, met inachtneming van de huidige, geldende elektrische veiligheidsvoorschriften.
- **Levensgevaar door elektrische spanning**: Bij aanraking van onderdelen die onder spanning staan, bestaat direct levensgevaar. Beschadigingen aan de isolatie of afzonderlijke onderdelen kunnen levensgevaarlijk zijn. -> Bij beschadigingen aan de isolatie moet de stroomtoevoer onmiddellijk worden uitgeschakeld en moet reparatie worden geregeld.
- Zorg ervoor dat de saunaoven na gebruik is uitgeschakeld en dat de tijdschakelaar precies op "O" staat.
- Draai **niet** te hard aan de draaiknop van de tijdschakelaar, omdat dit ertoe kan leiden dat de saunaoven niet uitschakelt en zonder tijdslimiet blijft draaien.
- Gooi geen saunastenen weg.
- Stapel de saunastenen zo op elkaar dat ze niet tussen de verwarmingselementen vallen. Druk de saunastenen daarbij niet tussen de verwarmingselementen.
- Laat de saunastenen niet in de saunaoven vallen, maar plaats ze voorzichtig.
- Vermijd bij het stapelen van de saunastenen directe druk op de verwarmingselementen.
- Leg de grote saunastenen bij het vullen onderaan. Zorg ervoor dat ze niet te dicht op elkaar liggen, zodat de lucht nog kan circuleren.
- Verwijder gebroken of beschadigde saunastenen uit de saunaoven.
- Leg niet te veel saunastenen op de saunaoven.
- Leg geen voorwerpen op de saunastenen, de ventilatie van het product moet gewaarborgd blijven.
- De saunaoven en de saunastenen kunnen uw huid verbranden.

- De garantie voor elektrische saunafornuizen geldt niet bij oneigenlijk gebruik van saunastenen, het gebruik van te kleine saunastenen die de ventilatie van de sauna blokkeren en andere belemmeringen van de ventilatie van de sauna door de ophoping van andere voorwerpen.
- Overmatige vochtigheid kan leiden tot storingen in elektrische apparaten.
- Giet niet te veel water op de saunastenen, dit kan leiden tot overmatig hete waterdamp.

5.5. Installatie en elektrische aansluiting van de saunaoven

Let op: lees voor gebruik de gebruiksaanwijzing volledig en zorgvuldig door.

- Installeer uw saunakachel **alleen** als de levering compleet en onbeschadigd is.
- Zorg ervoor dat alle onderdelen onbeschadigd zijn.

Opmerking

Om kortsluiting of het activeren van de aardlekschakelaar te voorkomen, raden wij u ten zeerste aan om het product aan te sluiten op een afzonderlijk beveiligd stroomcircuit. Overbelasting kan optreden wanneer meerdere elektrische apparaten tegelijkertijd op hetzelfde circuit worden gebruikt of wanneer een verlengsnoer wordt gebruikt. Houd rekening met deze aanbeveling bij de installatie van uw whirlpool, sauna of infraroodcabine. Meer informatie vindt u in de montagehandleiding en de technische gegevens.

Installatie en elektrische aansluiting van de saunaoven

Opmerking:
Alleen een gekwalificeerde elektricien mag de netaansluiting van de saunakachel uitvoeren, rekening houdend met de huidige, geldende elektrische veiligheidsvoorschriften.

- Installeer de saunakachel met de daarvoor bestemde schroef op de wand of op de plaat van de kachel, met inachtneming van de minimale veiligheidsafstanden en -volumes.
- De elektrische aansluiting van de saunakachel mag **alleen** worden uitgevoerd door een gekwalificeerde elektricien, met inachtneming van de huidige, geldende elektrische veiligheidsvoorschriften.
- De opvangbak moet onder de saunakachel worden geplaatst.
- Til de saunakachel op en plaats deze in het beschermrooster van de kachel. Zorg ervoor dat deze niet direct op de saunavloer staat, zodat de lucht goed kan circuleren.
- De wand bij de saunakachel mag niet worden bedekt met materialen zoals asbest- of eternietplaten enz., omdat dit soort afdekkingen hoge temperaturen en brandgevaar kunnen veroorzaken.
- Gebruik voor de plafonds en wanden gekwalificeerde materialen.
- Elke sauna moet op een eigen stroomcircuit worden aangesloten. Sluit **geen** andere elektrische apparaten aan op hetzelfde stroomcircuit.
- De netsnoer voor de stroomvoorziening moet bestaan uit REWE-rubbergeïsoleerde kabel of een gelijkwaardig materiaal. Gebruik geen kabel van PVC, deze is niet toegestaan omdat deze door hitte poreus kan worden.
- Sluit de netsnoer aan op de saunakachel, zoals weergegeven in het aansluitschema. (**Zie aansluitschema**). Leid vervolgens de netsnoer door de opening in de sauna naar buiten en sluit deze aan op een eigen stroomcircuit. (Deze werkzaamheden **moeten** worden uitgevoerd door een gekwalificeerde elektricien.

Aansluitschema

Model	Kabel für
3.6KW	220 V 1 ph 240 V 1 ph mm²
	3*2.5

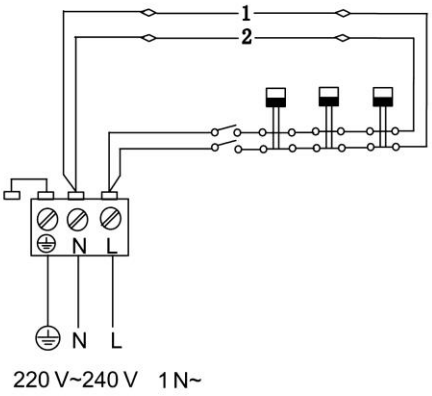

L:	Aansluiting van de fase
N:	Nulgeleider
⏚	Aarding

- Als de aansluiting of de kabels hoger dan 1000 mm boven de saunavloer of de saunamuren uitkomen, moeten deze een temperatuur van minimaal 170 °C kunnen weerstaan. Elektrische apparaten die hoger dan 1000 mm boven de saunavloer worden aangebracht, moeten zijn goedgekeurd voor gebruik bij een omgevingstemperatuur van 125 °C (aantekening T125).

Lampen aansluiten

De lampen van de sauna kunnen in de aansluitdoos worden aangesloten. Deze kunnen dezelfde doorsnede van de aansluitkabel gebruiken als de saunakachel.

Let op: De bovenste schroeven moeten stevig worden aangedraaid, de minimale afstand tussen de schroefkop en de wand moet 3 mm bedragen.

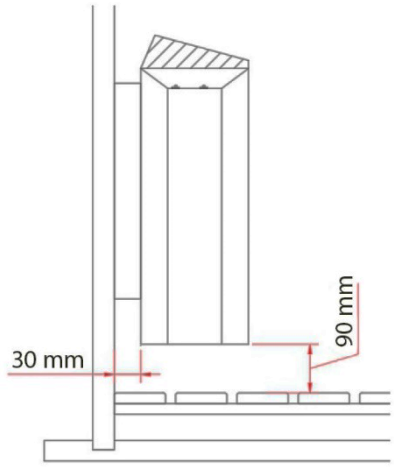

Model	Vermogen	Kabel voor
FK-36	KW	220 V 1 ph 240 V 1 ph mm^2
	3,6	3 x 2,5

Opmerking:
De kabels moeten worden beveiligd met een zekering van **20 ampère**.

6. Toepassing

6.1. Veiligheidsinstructies

De volgende informatie over veiligheid en gezondheid moet zorgvuldig worden gelezen.

Gevaar voor letsel

Onjuist gebruik tijdens het gebruik kan leiden tot letsel



- Er mogen geen wijzigingen aan het product worden aangebracht.
- Controleer voordat u de saunakachel inschakelt of er geen voorwerpen op het product zijn gestapeld en of deze zich op een veilige afstand bevinden.
- Controleer en let erop dat de tijdschakelaar op "0" staat nadat u de sauna hebt verlaten.
- Draai **niet** te hard aan de draaiknop van de tijdschakelaar, omdat dit ertoe kan leiden dat de saunakachel niet uitschakelt en zonder tijdslimiet blijft draaien.
- Een lang verblijf in een hete sauna leidt tot een stijging van de lichaamstemperatuur, wat gevaarlijk kan zijn.
- Kinderen vanaf 6 jaar mogen de sauna alleen onder toezicht van volwassenen gebruiken.
- Houd kinderen uit de buurt van de sauna en de saunakachel. Gooi geen saunastenen.
- Leg de saunastenen niet tussen de verwarmingselementen.
- Vermijd bij het stapelen van de saunastenen directe druk op de verwarmingselementen.
- Leg de grote saunastenen bij het vullen onderaan. Zorg ervoor dat deze niet te dicht op elkaar liggen, zodat de lucht nog kan circuleren.
- Verwijder gebroken of beschadigde stenen uit de saunaoven.
- Leg niet te veel saunastenen op de saunaoven.
- Leg geen voorwerpen op de saunastenen, de ventilatie van het product moet gewaarborgd blijven.
- Tijdens het opstarten **moet** het product voortdurend onder toezicht staan.
- **Gevaar voor brandwonden, elektrische schokken:** Raak de saunalamp niet aan tijdens het gebruik van de sauna.
- **Gevaar voor brandwonden:** uit de buurt houden van verwarmde en hete oppervlakken. De saunakachel, de saunastenen en metalen voorwerpen mogen tijdens het opwarmen en het saunabezoek niet worden aangeraakt.
- **Gevaar voor brandwonden:** laat de saunacabine en de gloeilamp eerst afkoelen voordat u de gloeilamp vervangt.
- **Gevaar voor brandwonden:** houd er rekening mee dat de saunapolijst tijdens gebruik heet wordt. Laat de polijst eerst afkoelen voordat u deze weer gebruikt.
- **Gevaar voor verbranding:** Houd minimaal 30 cm afstand tot de hete saunaoven.
- **Gevaar voor verbranding:** Giet geen water op de saunastenen als er iemand in de directe omgeving van de saunaoven staat. Het hete water kan op de saunaganger spatten en hem verwonden.
- **Gevaar voor uitglijden:** let op gladde vloeren bij het betreden van de sauna.
- Giet niet te veel water op de saunastenen, dit kan leiden tot overmatige hete waterdamp.
- Een saunabezoek kan medische problemen veroorzaken bij de saunaganger. De volgende personen moeten vooraf een arts raadplegen:
  zwangere vrouwen, mensen met hartziekten, hoge bloeddruk, circulatieproblemen, na inname van medicijnen, bij diabetes, bij onwelzijn.
- Raadpleeg een arts voordat u de sauna bezoekt als u ziekteverschijnselen heeft, bijvoorbeeld bij tekenen van verkoudheid of griep.



- Ga niet naar de sauna als u onder invloed bent van verdovende middelen (alcohol, medicijnen, drugs enz.).
- Een saunabezoek mag niet langer dan een half uur duren. Een te lang saunabezoek kan leiden tot een snelle hartslag, lichte hartpijn, een gevoel van zwakte of duizeligheid. Als bovenstaande symptomen optreden, moet het saunabezoek onmiddellijk worden beëindigd.
- Bij een langdurig verblijf in een hete sauna kan de bloedtemperatuur stijgen, wat een negatief effect op het lichaam kan hebben.
- Slaap niet in de hete sauna.
- Bewaar geen flessen met opgietmiddelen in de sauna.
- Drink voor en na het saunabezoek voldoende (bijv. water).
- Houd uw huid indien nodig koel.

Gevaar voor beschadiging



- Controleer voor elk gebruik en regelmatig alle bevestigingen en het product op zichtbare schade. Let daarbij vooral op dragende onderdelen. Neem het product buiten gebruik bij materiaalveranderingen of beschadigingen. Neem contact op met de fabrikant of zijn klantenservice voor verdere instructies en eventueel vervangende onderdelen.
- Een zeeklimaat en vochtig klimaat kunnen corrosie van de metalen oppervlakken van de saunaoven veroorzaken.
- Duw de saunastenen niet met geweld tussen de verwarmingselementen.
- De saunastenen hoeven niet volledig tussen de verwarmingselementen te passen en geplaatst te worden.
- Gebruik de sauna volledig droog, omdat het hout door water kan worden beschadigd.
- **Aanbeveling:** Gebruik 2 à 3 handdoeken en ga daarop zitten tijdens het saunabezoek, zodat het hout wordt ontzien.
- **Brandgevaar:** gebruik het product niet om wasgoed te drogen.

6.2. Eerste ingebruikname

Bij de eerste ingebruikname geven de saunakachel en de saunastenen geuren af. Ventileer de saunacabine na het opwarmen, zodat er luchtverversing kan plaatsvinden. Blijf tijdens het eerste opwarmen niet in de saunacabine.

6.3. Gebruik

Let op!

Informeer bij de brandweer over het gebruik van brandmuren en isolatie. De ventilatieopeningen mogen niet worden geïsoleerd.

- De sauna biedt plaats aan maximaal 2 personen.
- Plaats altijd de opvangbak onder de saunakachel, zodat overtollig water, bijvoorbeeld van het opgieten, kan worden opgevangen. Als de opvangbak met water is gevuld, moet deze worden geleegd.
- De saunakachel is uitgerust met een tijdschakelaar en een temperatuurregeling, waarmee de tijd en de temperatuur kunnen worden ingesteld en geregeld. Met de tijdschakelaar in de stand "0" kan de saunakachel worden uitgeschakeld.
- Voldoende luchtcirculatie is essentieel voor het saunabezoek. De lucht in de cabine moet 6 keer per uur worden ververst. Een correct aangebrachte ventilatie zorgt voor aangename saunacondities en bespaart bovendien energie.
- Om de temperatuur tijdens het saunabezoek constant te houden, moet de ventilatie gesloten zijn.

- De ventilatieopeningen mogen tijdens het gebruik niet worden afgedekt.
- Open na het saunabezoek de ventilatieopening en ook de saunadeur, zodat de sauna kan drogen.
- Gebruik uitsluitend drinkwater voor de opgieting. Ander water of andere vloeistoffen kunnen de verwarmingselementen beschadigen en de garantie vervalt.
- Gebruik niet te veel water voor de opgieting, omdat dit kan leiden tot overmatige hete waterdamp.
- Wij raden aan om de sauna niet langer dan 30 minuten per saunabeurt te gebruiken. Het zweten begint ongeveer 8 tot 15 minuten na het betreden van de sauna.
- Eet ongeveer een uur voor gebruik van de sauna niets, dit kan ongemak veroorzaken.
- Gebruik de sauna alleen als uw lichaam ontspannen en tot rust is gekomen, niet na een zware training of hard werken.
- De functie van de saunakachel is om de temperatuur van de saunacabine op een geschikte en aangename temperatuur te brengen. De temperatuur wordt in ongeveer een uur op een geschikte temperatuur gebracht, deze ligt rond de + 65 °C.

6.4. Bedieningselementen

Temperatuurregeling

Opmerking
Controleer voordat je de saunakachel aanzet of er geen voorwerpen op de saunakachel of in de directe omgeving van de saunakachel liggen.

Afhankelijk van de grootte van de saunacabine kan de saunakachel binnen 30 tot 60 minuten de vooraf ingestelde temperatuur bereiken. Deze kan met de thermostaat worden ingesteld op de voor u aangename temperatuur. Een thermostaat met driefasige aansluiting kan ervoor zorgen dat een aangename temperatuur in de saunacabine wordt gehandhaafd. De temperatuur wordt ingesteld met de draaiknop.

max.

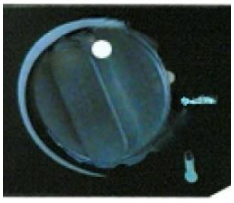

min.

Tijdschakelaar

De tijdschakelaar is de "uitschakelaar" voor de saunakachel. Deze moet precies op "0" staan om uitgeschakeld te zijn. De verwarmingstijd wordt ingesteld met de draaiknop.



Tijdsduur

0 = Uit
1 = 30 min
2 = 60 min
3 = 90 min
4 = 120 min
5 = 150 min
6 = 180 min

6.5. Saunastenen en sauna-opgieting

Informatie over de saunastenen

- **Aanbeveling:** verwijder voor het eerste gebruik het stof van de saunastenen en stapel ze vervolgens op in de saunaoven.
- Plaats de grote saunastenen onderin de saunaoven. Zorg ervoor dat ze niet te dicht op elkaar worden gestapeld, zodat de lucht nog kan circuleren.
- De saunastenen moeten van de beste kwaliteit zijn. Gebruik een massieve saunasteen die speciaal geschikt is voor gebruik in elektrische saunafornuizen.
- Plaats voldoende saunastenen (10 - 15 kg) in de saunakachel, maar pas nadat de installatie van de saunakachel en de bedieningskast is voltooid.
- De diameter van de saunastenen is doorgaans 5 tot 25 cm.
- De saunastenen moeten bedoeld zijn voor gebruik in saunakachels en bestaan uit stevig vulkanisch gesteente. Het oppervlak moet puntig en ruw zijn, zoals peridoot of olivijn.
- Gebruik geen losse of poreuze keramische stenen, deze kunnen bij hoge temperaturen schade aan de sauna en de saunakachel veroorzaken.
- Plaats geen saunastenen direct op de verwarmingselementen.
- Stapel de saunastenen niet te hoog op elkaar.
- In de steenkamer of in de buurt van de saunakachel mogen zich geen voorwerpen of apparaten bevinden die de hoeveelheid of de richting van de luchtstroom door de saunakachel veranderen.

De saunastenen plaatsen

- Laat de saunastenen niet in de saunaoven vallen.
- Voorkom dat de saunastenen klem komen te zitten tussen de verwarmingselementen.
- Stapel de saunastenen in een doorlatende, losse indeling, zodat de lucht tussen de stenen kan stromen en circuleren.
- Let er bij het stapelen op dat de saunastenen niet tegen de verwarmingselementen drukken.
- Stapel de saunastenen bovenop de saunaoven niet te hoog op.
  In de steenkamer of in de buurt van de saunaoven mogen zich geen voorwerpen of apparaten bevinden die de hoeveelheid of de richting van de luchtstroom door de saunaoven veranderen.

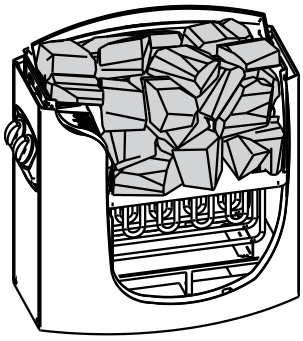

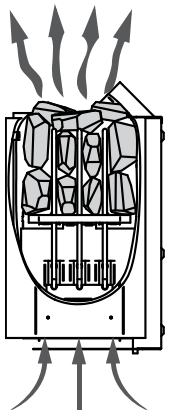

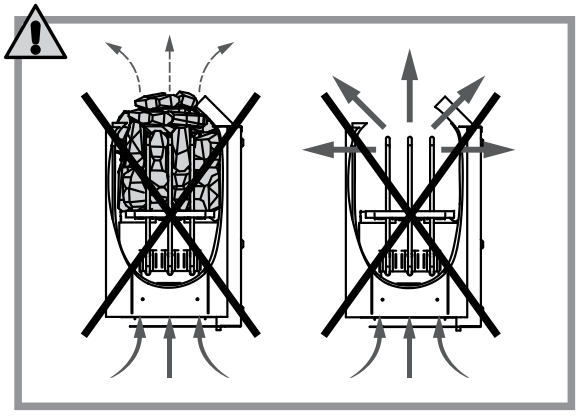

Sauna-opgieting

- Bij het opwarmen van de saunacabine wordt de lucht droog. Door een opgieting met een passende hoeveelheid water op de hete saunastenen wordt de luchtvochtigheid op het juiste niveau gebracht en voelt de huid de effecten van de verhoogde vochtigheid.
- De juiste vochtigheidsgraad zorgt voor een natuurlijke transpiratie en een zachte ademhaling van de huid.
- Een te hoge temperatuur en luchtvochtigheid kunnen een onaangenaam gevoel geven.
- Een langer verblijf in de saunacabine kan leiden tot een stijging van de lichaamstemperatuur. De saunaganger moet zich prettig voelen
- Bij het opgieten mag de inhoud van de houten lepel **niet meer dan** 200 ml bedragen.
- Voor de opgieting mag alleen leidingwater/drinkwater worden gebruikt.
- Voor het opgieten mogen alleen voor dit doel bestemde geurstoffen worden gebruikt. Volg de instructies op de verpakking.

Eigenschappen van het water	Effect	Aanbeveling
Humusgehalte	Kleur, smaak, bezinksel	<12 mg/l
IJzergehalte	Kleur, geur, smaak, afzettingen	<0,2 mg/l
Waterhardheid: De belangrijkste stoffen zijn: mangaan (Mn) en kalk, d.w.z. calcium (Ca).	Afzettingen	Man: <0,05 mg/l Ca: <100 mg/l
Gechloreerd water	Schadelijk voor de gezondheid	Mag niet worden gebruikt
Zout water	Snelle corrosie	Mag niet worden gebruikt

6.6. Saanaanbevelingen

Instructies voor het saunabezoek

- Reinig je lichaam voor je de sauna gaat gebruiken.
- Blijf alleen in de sauna zolang het aangenaam is.
- Vergeet alle stress en ontspan je.
- Overleg met de andere gebruikers over het opgieten van water.
- De verwarmde huid moet tussendoor afkoelen. Ga indien mogelijk in een koel bassin zwemmen of neem een koude douche.
- Was je na het saunabezoek.
- Rust uit totdat je je weer in balans voelt.
- Drink bij voorkeur helder water of een frisdrank om de vochtbalans te stabiliseren.

Hygiëne in de saunacabine

- Gebruik handdoeken om zweet op de banken te voorkomen.
- Reinig de banken, de saunamuren en de saunavloer minstens om de zes maanden. Gebruik hiervoor een saunareinigingsmiddel en een borstel.
- Veeg stof en vuil van de saunaoven af met een vochtige doek.
- Verwijder kalkaanslag van de kachel met 10% citroenzuur.

7. Probleemoplossing

Als er storingen optreden tijdens het gebruik van het product, controleer dan de volgende oorzaken van storingen aan de hand van de onderstaande tabel. Als de storing niet kan worden verholpen, neem dan contact op met de klantenservice:

Storing	Mogelijke oorzaak	Oplossing
De sauna wiebelt of schommelt	• De sauna staat op een oneffen, losse ondergrond	• Plaats de sauna op een vlakke, stevige ondergrond
Er ontsnapt warmte uit de sauna	• De deur staat op een kier	• Sluit de deur
De saunakachel kan niet worden ingeschakeld	• Geen netspanning	• Sluit de netkabel aan • Controleer de zekering of aardlekschakelaar van de stroomvoorziening • Hoofdschakelaar van de stroomvoorziening staat uit
De saunakachel schakelt niet uit	• De tijdschakelaar staat niet precies op "0" • De tijdschakelaar is voorbij de 0-stand gedraaid	• Zet de tijdschakelaar precies op "0" • Zet de tijdschakelaar precies op "0"
De saunakachel werkt niet goed	• Oververhittingsbeveiliging is geactiveerd • Thermostaat niet correct ingesteld • De tijdschakelaar staat op "0"	• Neem contact op met de klantenservice • Stel de temperatuur correct in • Zet de tijdschakelaar aan
De saunakachel warmt niet goed op	• Verwarmingselementen zijn defect • De temperatuur stijgt niet • Saunastenen liggen te dicht bij elkaar • Ventilatie is afgesloten	• Controleer de verwarmingselementen • Verhoog de temperatuur • Stapel de saunastenen opnieuw, zodat de lucht kan circuleren • Open de ventilatie
De saunakachel warmt snel op, maar de saunastenen worden niet goed warm. Er loopt water achter de saunastenen weg.	• Ventilatie gesloten • Thermostaat regelt de temperatuur naar beneden • Het verwarmingsvermogen is te hoog	• Open de ventilatie • Neem contact op met de klantenservice • Neem contact op met de klantenservice
Geluiden uit de sauna	• Saunastenen en saunacomponenten kunnen geluiden produceren tijdens het opwarmen of afkoelen. • De tijdschakelaar tikt luid	• Geen fout • Geen fout

8. Onderhoud en verzorging

Let op! Alle onderhoudswerkzaamheden moeten worden uitgevoerd door gekwalificeerd technisch personeel.

- Een hoge luchtvochtigheid in de saunacabine is niet schadelijk voor het hout.
- De saunacabine moet na het saunabezoek goed worden geventileerd en er moet een passende droogfase worden aangehouden.
- Sproei het hout (wanden en banken) in de saunacabine af met water.
- Veeg houten oppervlakken af met een vochtige doek.
- Behandel de zitvlakken, afhankelijk van het gebruik, minstens 1 keer per jaar met fijn schuurpapier.
- Als de zitbanken erg vuil zijn, kunnen ze worden gereinigd met een 3% waterstofperoxideoplossing.
- Als de buitenwanden van de sauna bekrast of afgesleten zijn, kunnen deze worden behandeld met meubelwas, olie of andere meubelonderhoudsmiddelen.
- Krassen of schrammen in de cabine kunnen worden weggeschuurd.
- Sommige saunastenen breken tijdens het gebruik op natuurlijke wijze. Vul de saunaoven bij met nieuwe saunastenen.
- Verwijder minstens één keer per jaar de saunastenen en plaats ze opnieuw. Verwijder daarbij ook stof en kleine steentjes uit het onderste deel van de saunakachel. Hierdoor wordt de sauna efficiënter en kan oververhitting van de kachel worden voorkomen.



Desinfectiemiddelen zijn sterk bijtend!
Volg de instructies van de fabrikant van het reinigings- of desinfectiemiddel.
Draag beschermende handschoenen tijdens het schoonmaken.



Let op! De saunacabine mag aan de binnenkant **niet** worden gelakt, gebeitst of geïmpregneerd. Houten onderdelen (bijv. bankjes, beschermroosters enz.) die in de saunacabine worden gebruikt, mogen ook niet worden gelakt, gebeitst of geïmpregneerd. Deze oppervlakken ontwikkelen bij verhitting giftige gassen.

9. Demontage

9.1. Veiligheidsinstructies

Gevaar voor letsel
Onjuist gebruik bij demontage kan leiden tot letsel



- Koppel het product vóór demontage los van de stroomvoorziening. Bij aanraking met onderdelen die onder spanning staan, kan een elektrische schok ontstaan, wat kan leiden tot brandwonden of de dood.
- Het product is zwaar en groot. Voor de demontage zijn minimaal 2 personen nodig.
- Zet het product vóór demontage vast om vallen te voorkomen.

De demontage van het product moet in omgekeerde volgorde van de montage worden uitgevoerd. (**zie hoofdstuk Montage**)

10. Afvalverwijdering



- Voer het product en alle onderdelen af volgens de lokale en landspecifieke voorschriften om schade aan het milieu te voorkomen.
- Onze verpakkingen zijn gemaakt van milieuvriendelijke materialen. Deze kunnen worden gerecycled en zo dienen als waardevolle grondstoffen. Voer het verpakkingsmateriaal (karton, vuilverpakkingen enz.) apart en op de juiste wijze af volgens de geldende nationale voorschriften.
- Neem contact op met de fabrikant als je twijfelt over de afvalverwerking.
- Informatie over de juiste verwijdering kunt u ook verkrijgen bij de lokale afvalverwerkingscentra.

11. Elektrische en elektronische apparaten - Informatie voor particuliere huishoudens

De Duitse wet op elektrische en elektronische apparaten (ElektroG) bevat een groot aantal eisen voor de omgang met elektrische en elektronische apparaten. De belangrijkste zijn hier samengevat.

1. Gescheiden inzameling van oude apparaten

Elektrische en elektronische apparaten die afval zijn geworden, worden als afgedankte apparaten aangeduid. Eigenaars van afgedankte apparaten moeten deze gescheiden van het ongesorteerde huishoudelijk afval inleveren. Oude batterijen en accu's die niet in het afgedankte apparaat zijn ingebouwd, evenals lampen die zonder beschadiging uit het afgedankte apparaat kunnen worden verwijderd, moeten vóór afgifte bij een inzamelpunt zonder beschadiging van het afgedankte apparaat worden gescheiden. Scheid afgedankte apparaten om ze klaar te maken voor hergebruik.

2. Mogelijkheden voor het inleveren van oude apparaten

Eigenaars van oude apparaten uit particuliere huishoudens kunnen deze inleveren bij de inzamelpunten van de openbare afvalverwerkingsbedrijven of bij de inzamelpunten die door fabrikanten of distributeurs in de zin van de Elektro G zijn opgezet. Een online overzicht van de inzamel- en terugnamestellen vindt u op de website: https://www.stiftung-ear.de of https://www.take-e-back.de.

3. Kennisgeving inzake gegevensbescherming

Oude apparaten bevatten vaak gevoelige persoonsgegevens. Dit geldt met name voor apparaten op het gebied van informatie- en telecommunicatietechnologie, zoals computers en smartphones. Houd er in uw eigen belang rekening mee dat elke eindgebruiker zelf verantwoordelijk is voor het verwijderen van de gegevens op de af te voeren oude apparaten.

4. Terugnameplicht van distributeurs

Distributeurs met een verkoopoppervlakte voor elektrische en elektronische apparaten van minimaal 400 m^2 en distributeurs van levensmiddelen met een totale verkoopoppervlakte van minimaal 800 m^2 die meerdere keren per kalenderjaar of permanent elektrische en elektronische apparaten aanbieden en op de markt brengen, zijn verplicht

- bij de levering van een nieuw elektrisch of elektronisch apparaat aan een eindgebruiker een oud apparaat van dezelfde soort van de eindgebruiker, dat in wezen dezelfde functies vervult als het nieuwe apparaat, op de plaats van levering of in de directe omgeving daarvan kosteloos terug te nemen en
- op verzoek van de eindgebruiker oude apparaten die in geen enkele buitenafmeting groter zijn dan 25 cm, kosteloos terug te nemen in de detailhandel of in de directe omgeving daarvan; de terugname mag niet gekoppeld worden aan de aankoop van een elektrisch of elektronisch apparaat en is beperkt tot drie oude apparaten per type apparaat.

5. Betekenis van het symbool "doorgestreepte vuilnisbak"



Het symbool van een doorgestreepte vuilnisbak dat regelmatig op elektrische en elektronische apparaten wordt afgebeeld, geeft aan dat het betreffende apparaat aan het einde van zijn levensduur gescheiden van het ongesorteerde huishoudelijk afval moet worden ingezameld.

- Registratienummer van de fabrikant
- Als fabrikant in de zin van de ElektroG zijn wij geregistreerd bij de bevoegde stichting Elektro-Altgeräte Register (Nordostpark 72, 90411 Neurenberg) onder het volgende registratienummer: WEEE-reg.-nr. DE86467979

Home Deluxe GmbH
Schanzeweg 2
32312 Lübbecke
Duitsland
Tel.: +49 (0)5743 6181-0
www.home-deluxe-gmbh.de

GA-508-00-ARUNA_L
2025/11